Schaltplan des Bedienpultes

Artikel-Nr.: SP60
Hersteller: Krömer
EAN-Code: 738964857155

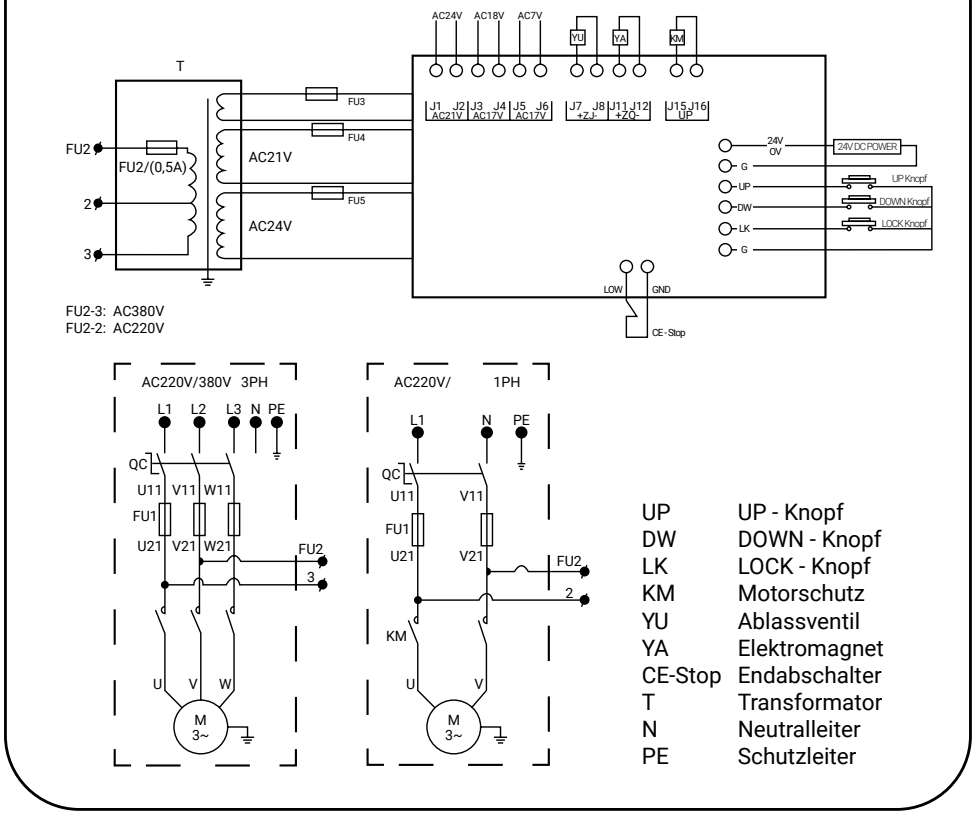

UP	UP - Knopf
DW	DOWN - Knopf
LK	LOCK - Knopf
KM	Motorschutz
YU	Ablassventil
YA	Elektromagnet
CE-Stop	Endabschalter
T	Transformator
N	Neutralleiter
PE	Schutzleiter

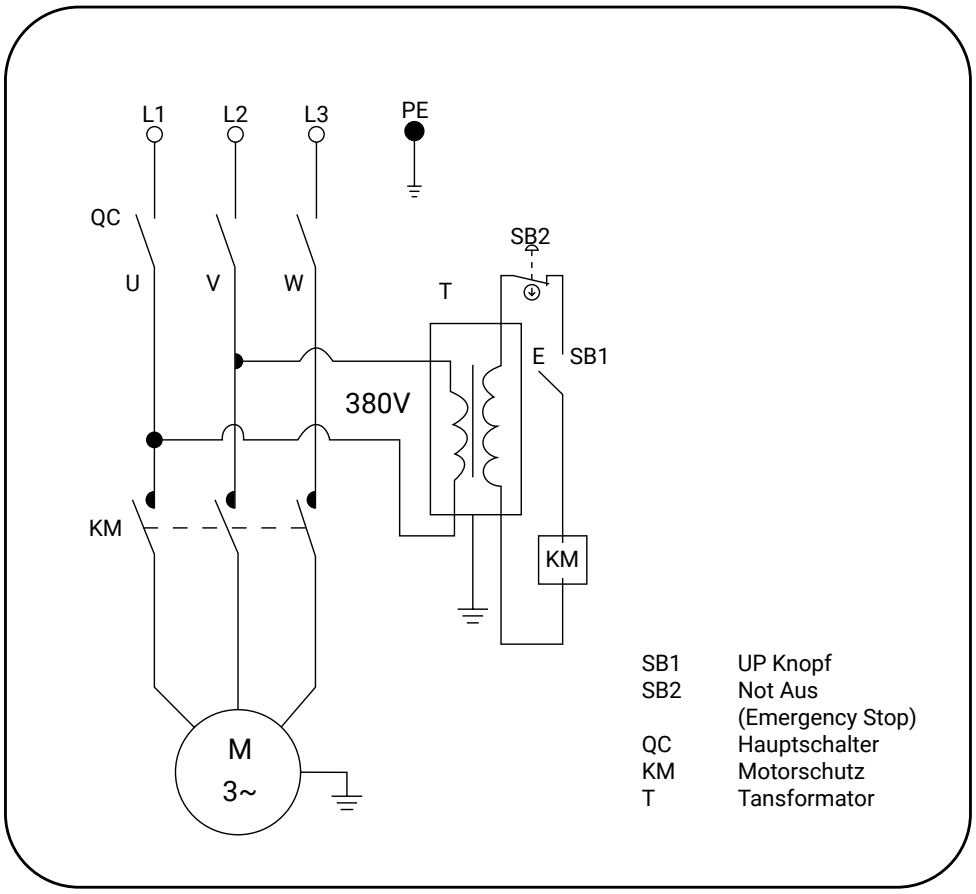

SB1	UP Knopf
SB2	Not Aus (Emergency Stop)
QC	Hauptschalter
KM	Motorschutz
T	Tansformator