Ölwechsel

Problem: Es ist ein Wechsel des Hydrauliköls nötig

Ursache:

- Verunreinigungen
- regelmäßiger Ölwechsel alle 12 Monate
- Ölwechsel einer neuen Bühne nach 3-6 Monaten (30 Hübe)

Lösung: Ein vollkommener Austausch des Öl's der Hebebühne *ab Seite 2*

1 Bühne ganz herunterfahren

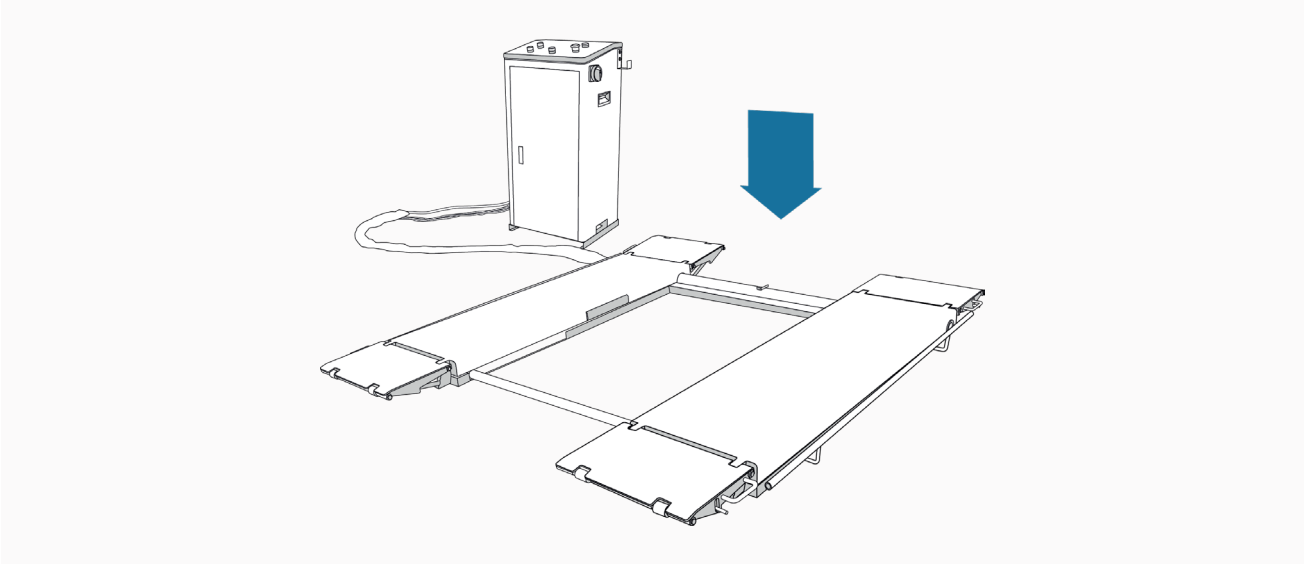

Vergewissern Sie sich, dass die Bühne vollkommen heruntergefahren ist, um die Hydraulik möglichst stark zu entlasten.

2 Bedienpult öffnen

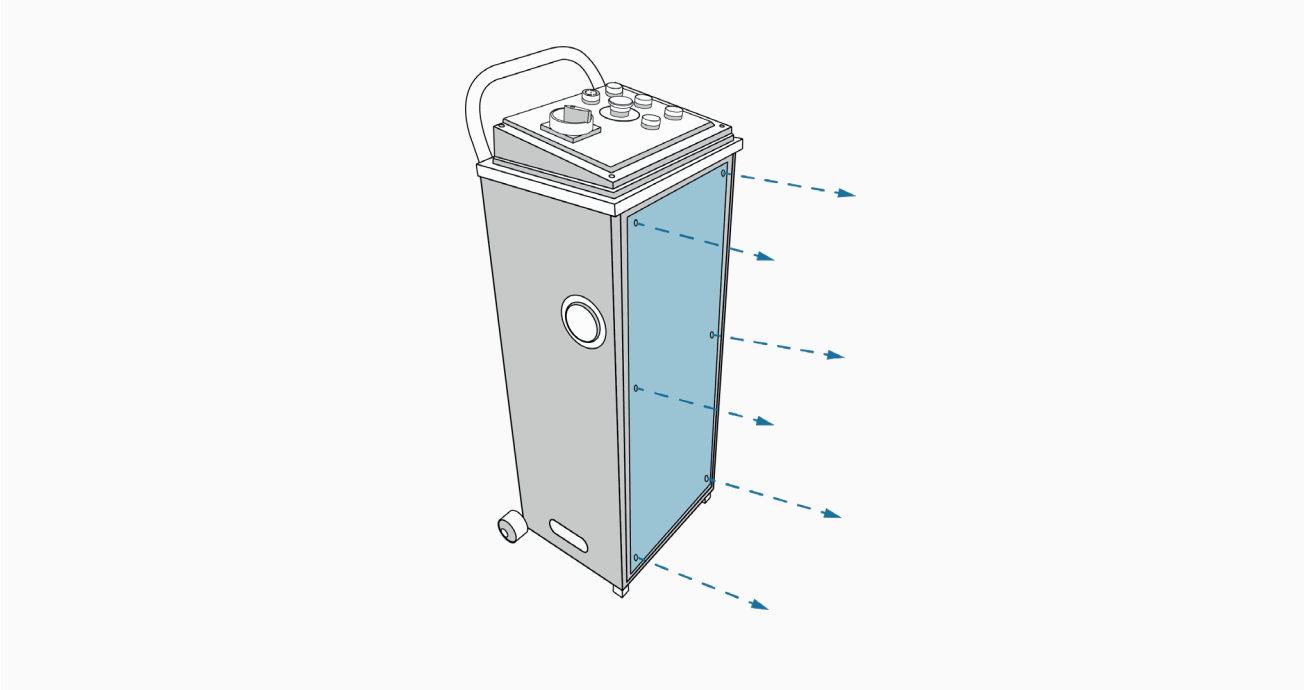

Schrauben sie zunächst, an den angegebenen sechs Stellen, das Bedienpult auf.

3 braunes Kabel (B) überbrücken

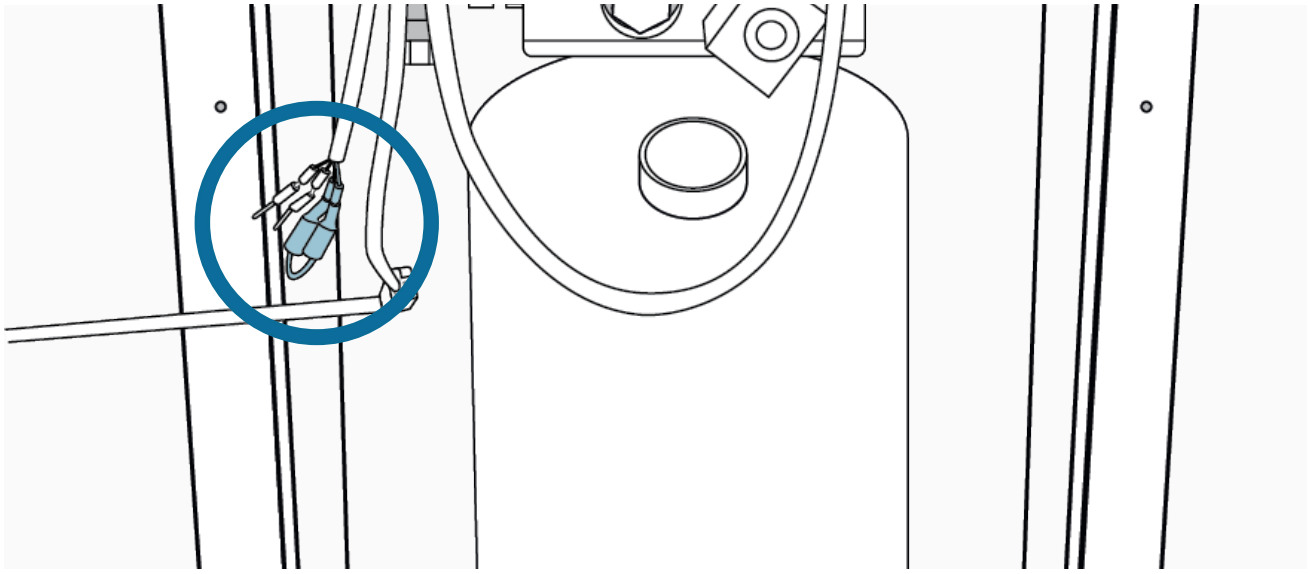

Lokalisieren Sie die Anschlüsse für die Endabschalter und trennen Sie zunächst die braunen Kabel (B) für den oberen Endabschalter von der Bühne, anschließend überbrücken Sie diese mit einem Kabel. Der Rest kann verbunden bleiben.

4 Hydraulikanschluss demontieren

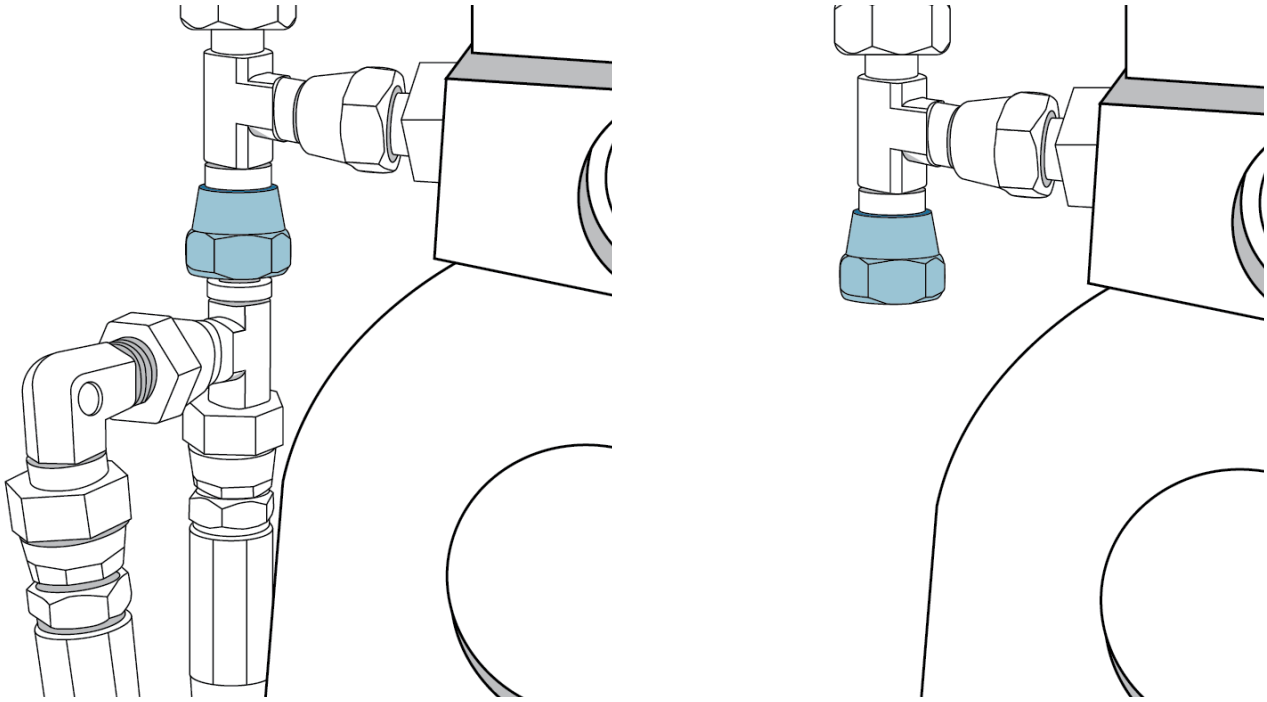

Überprüfen Sie erneut, ob die Hebebühne vollkommen heruntergefahren ist.
Trennen Sie den Hydraulikanschuss der Bühne vom Motor/Hydauliktank, hierbei kann ein wenig Hydrauliköl austreten.

5 Trichter und Wanne platzieren

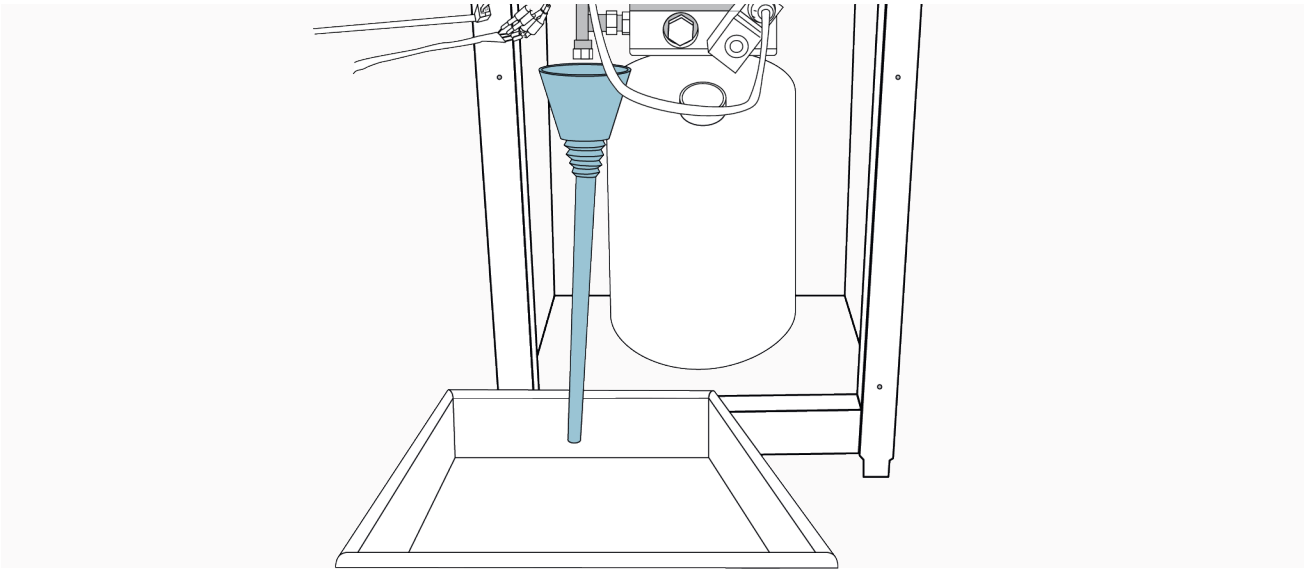

Stellen Sie eine Wanne mit ausreichendem Maß bereit und positionieren Sie einen Trichter unter dem Hydraulikanschluss, um das austretende Hydrauliköl aufzufangen.

VORSICHT: Ölaustritt findet unter starkem Druck statt; Spritzgefahr!

6

Halten Sie nun den „AUFWÄRTSKNOPF“ gedrückt, bis der Hydrauliköltank leer ist.
(Ein kleiner Rest bleibt zurück)

7 Öl verteilen

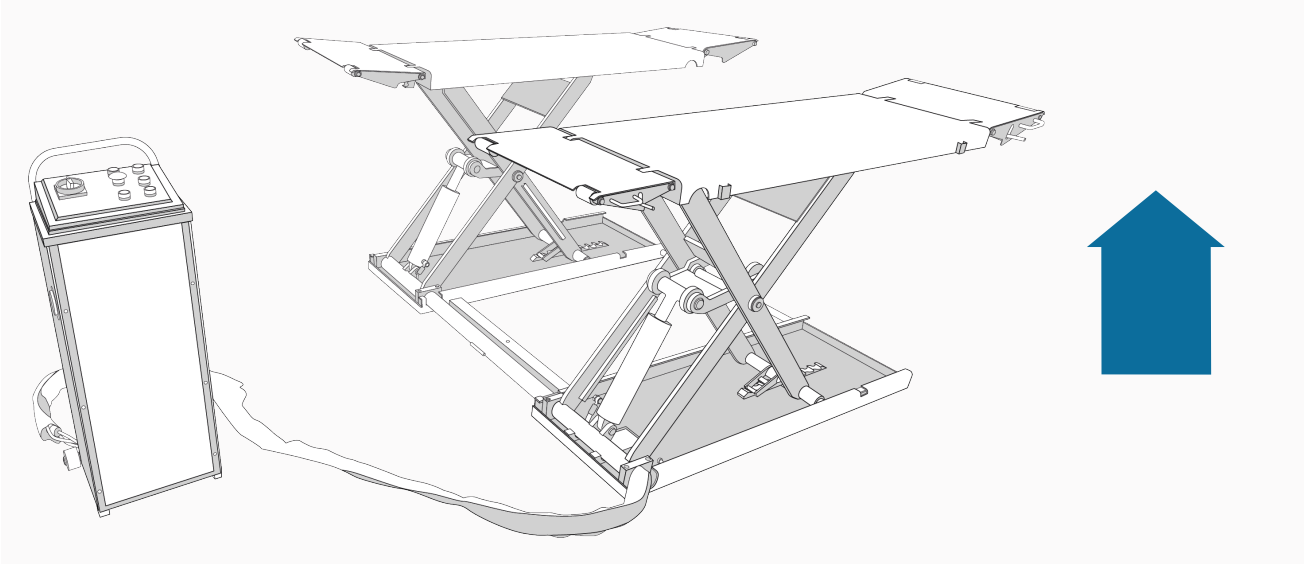

Fahren Sie die Bühne nun 2x bis mindestens zur Hälfte nach oben, um das neue Hydrauliköl im System zu verteilen, danach ist die Bühne wieder voll einsatzbereit.

Neues
Hydrauliköl:

Nach abgeschlossenem Vorgang ist der Ölwechsel erfolgreich beendet.