KRÖMER®
Germany

TP90 2-Säulenhebebühne „Würzburg“

Artikel-Nr.: TP90
Hersteller: Krömer
EAN-Code: 738964857049

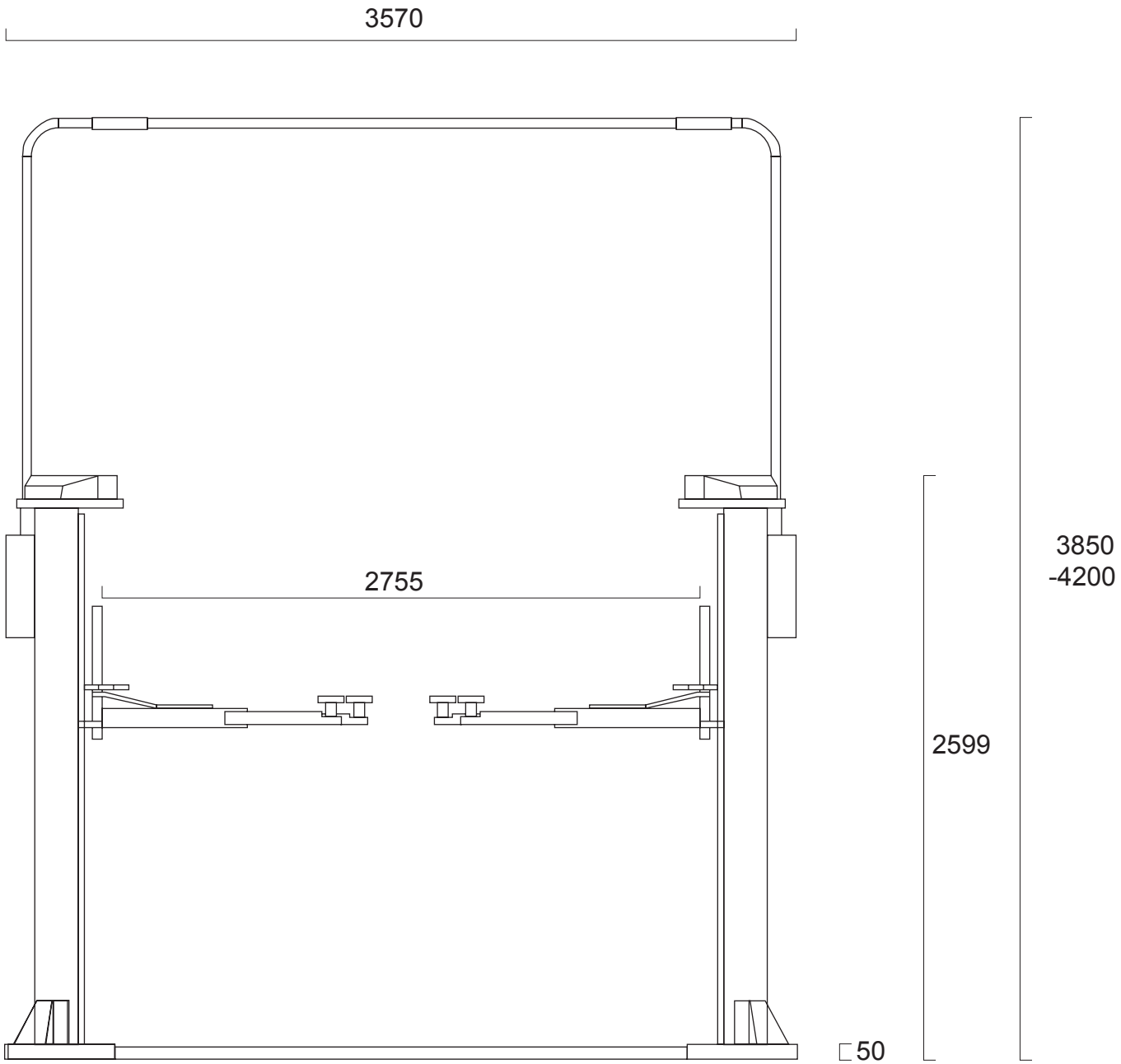

Abmessungen in mm

KRÖMER®
Germany

TP90 2-Säulenhebebühne „Würzburg“

Artikel-Nr.: TP90
Hersteller: Krömer
EAN-Code: 738964857049

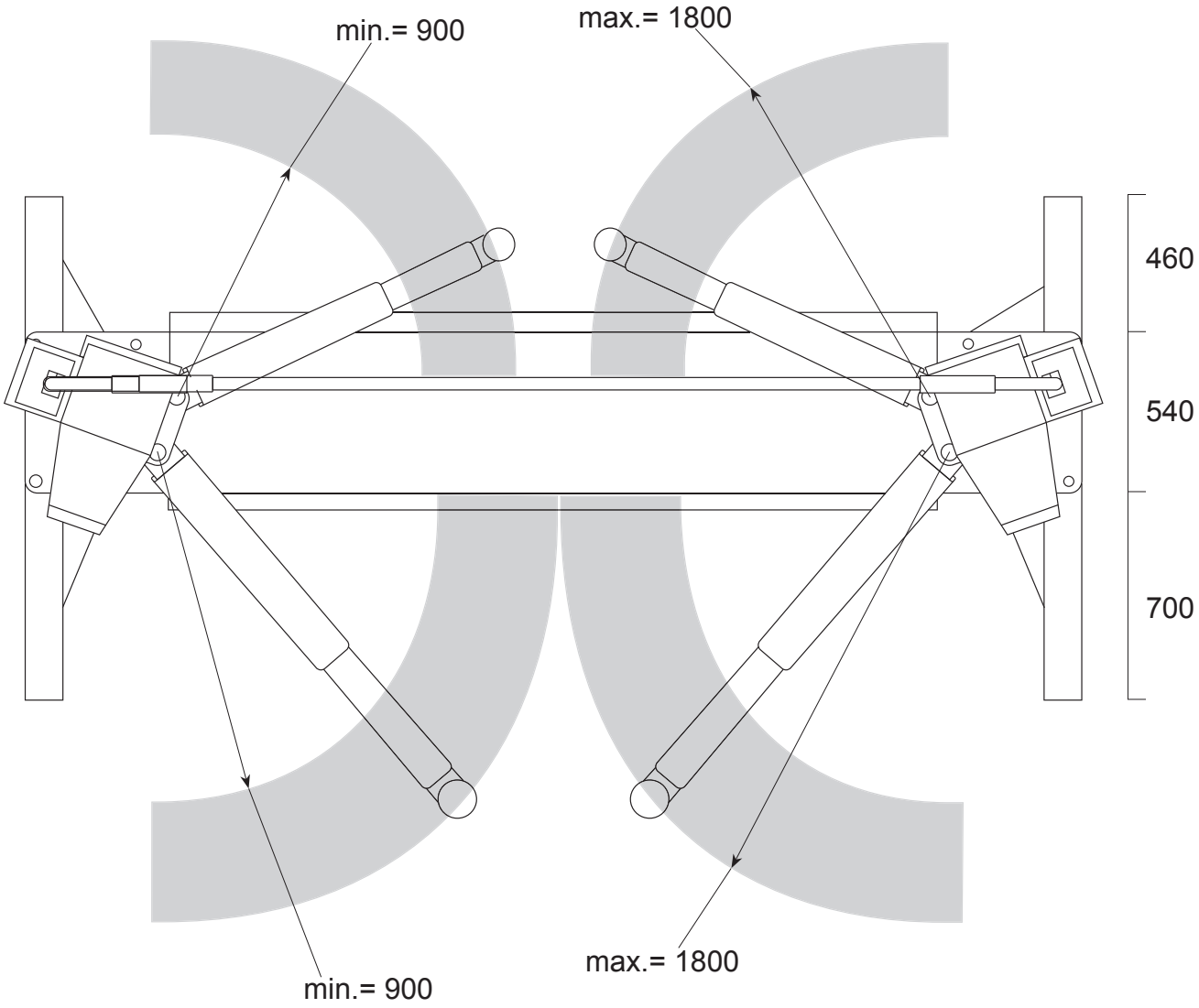

Abmessungen in mm