KRÖMER® Germany

FAQ

Die Auffahrrampen der Hebebühne rasten nicht mehr richtig ein.

Artikel-Nr.: X10
Hersteller: Krömer
EAN-Code: 0738964858374

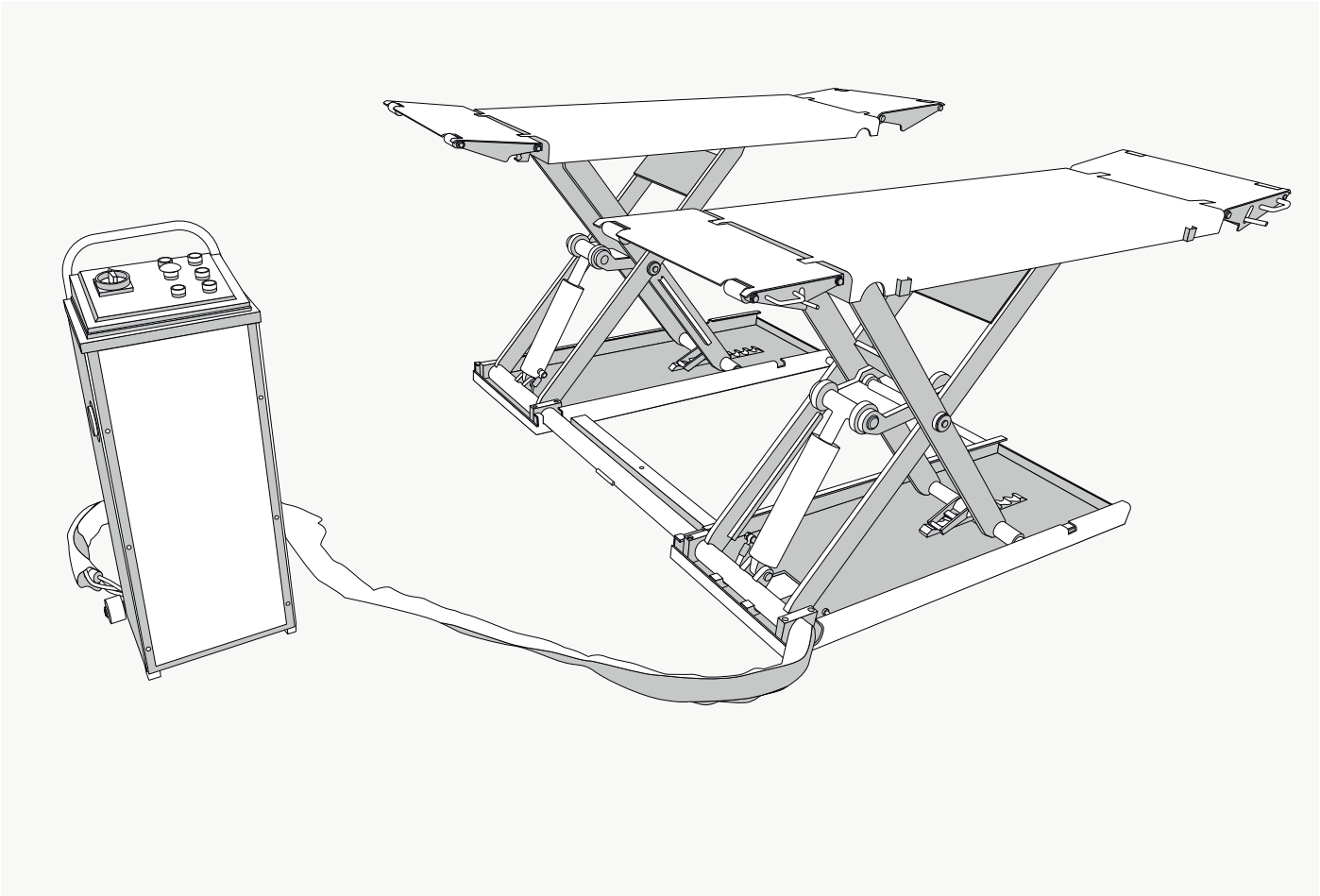

Problem: Die Auffahrrampen der Hebebühne sind nicht auf einer Ebene mit den Plattformen.

Ursache: Bei der Nutzung verbog sich der Griff der Auffahrrampenrasten

Lösung: Den Griff wieder gerade biegen. *Seite 2*

Ist die Auffahrrampe soweit verbogen, dass eine manuelle Justierung des Griffes nicht in Frage kommt, kann das verbogene Teil der Rampe auch eingesendet und ersetzt werden.

Artikel-Nr.: X10
Hersteller: Krömer
EAN-Code: 0738964858374

Variante A - der Griff ist nach oben verbogen.

1 Ausgangsposition 1

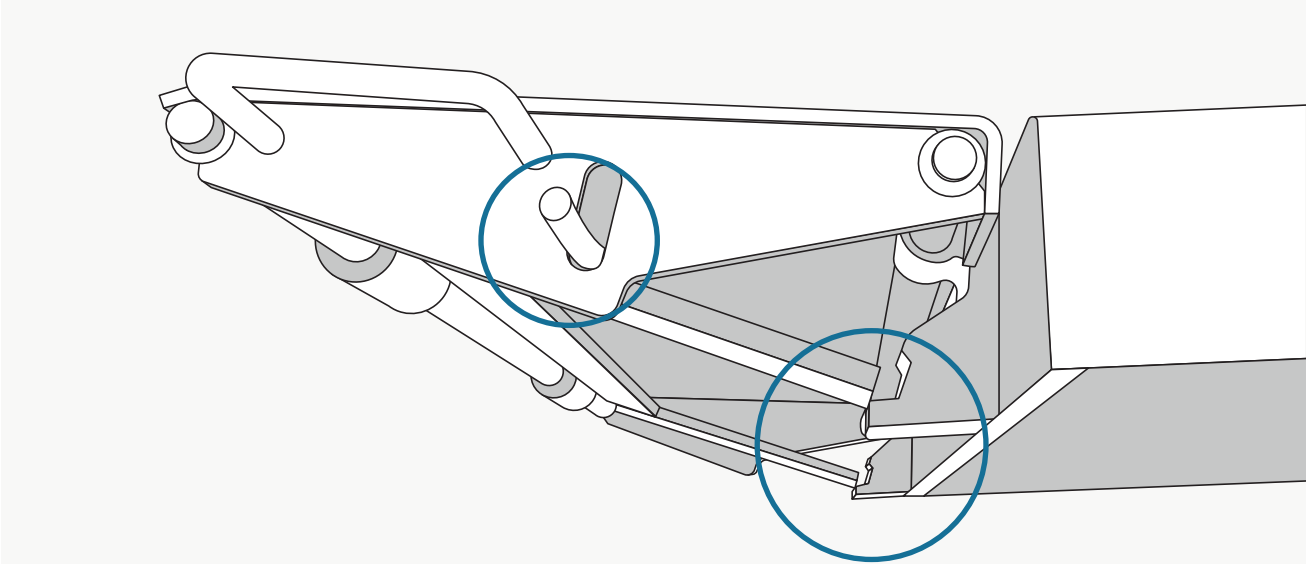

Durch den verbogenen Rastengriff rastet die Auffahrrampe nichtmehr richtig ein.

2 Den Griff in die ursprüngliche Positione biegen.

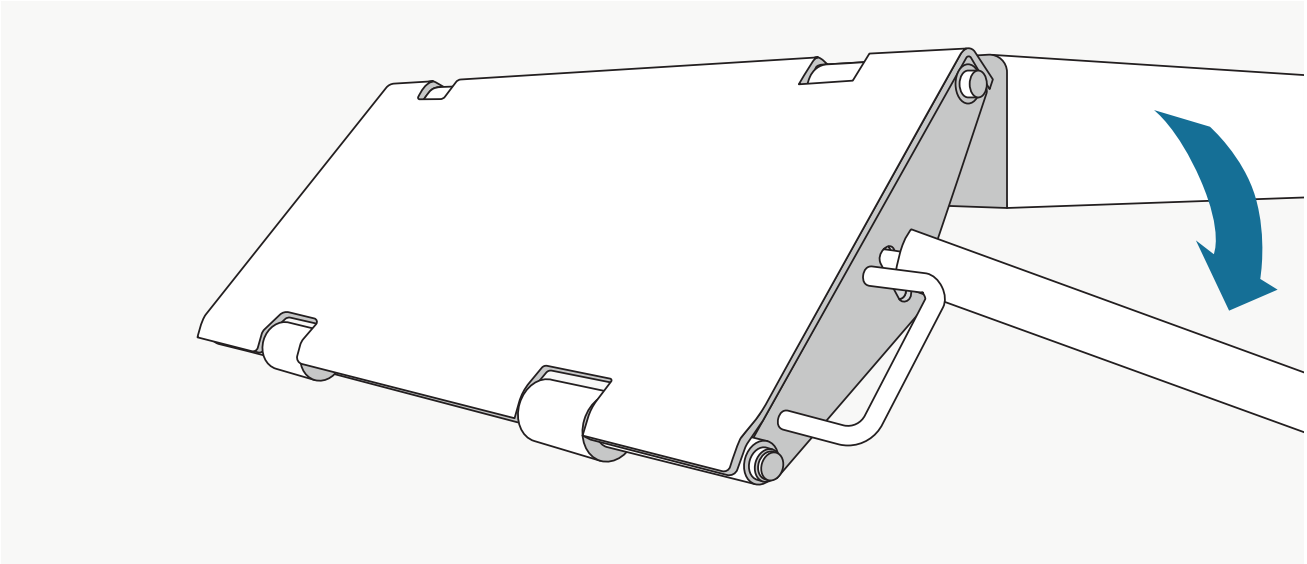

Klappen Sie die Raste der Auffahrrampen ein und lassen Sie die Rampe hängen.
Biegen Sie den Griff in die ursprüngliche Position – In diesem Fall biegen Sie ihn mit einem Stahlrohr nach unten.

Artikel-Nr.: X10
Hersteller: Krömer
EAN-Code: 0738964858374

Variante B - der Griff ist nach unten verbogen.

1 Ausgangsposition 2

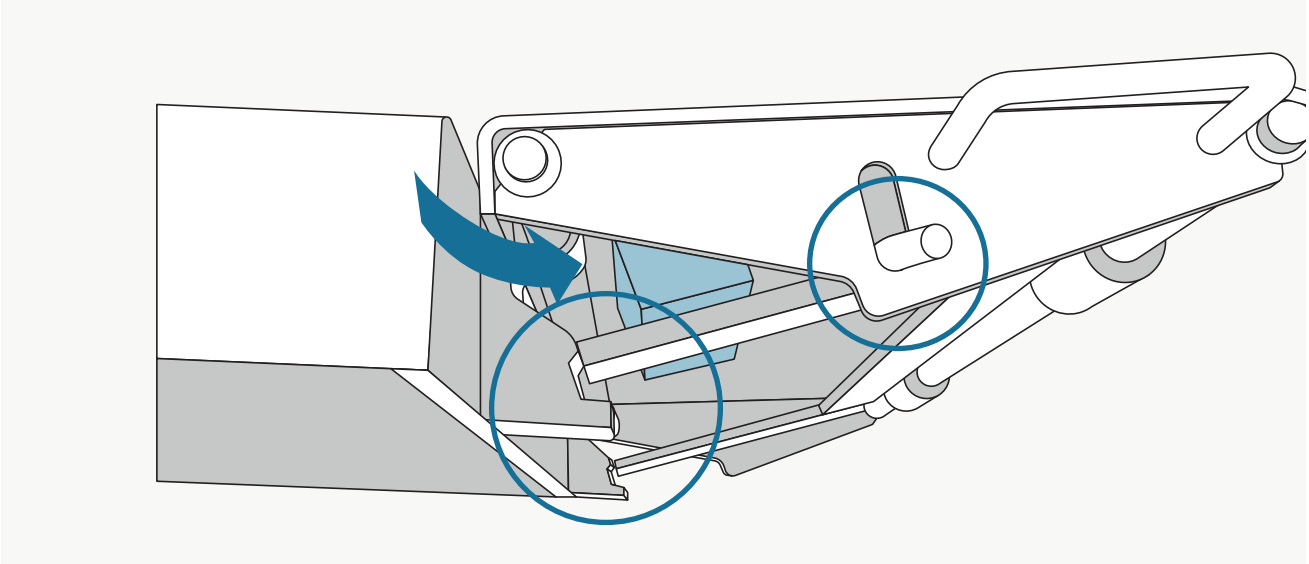

Für den Fall, dass der Griff nach unten verbogen ist, müssen sie vor dem nach unten Klappen der Auffahrempe die Griffe von unten blockieren, um Materialschäden zu vermeiden. Ein Holzklotz o. ä. eignet sich am besten.

2 Den Griff in die ursprüngliche Position biegen.

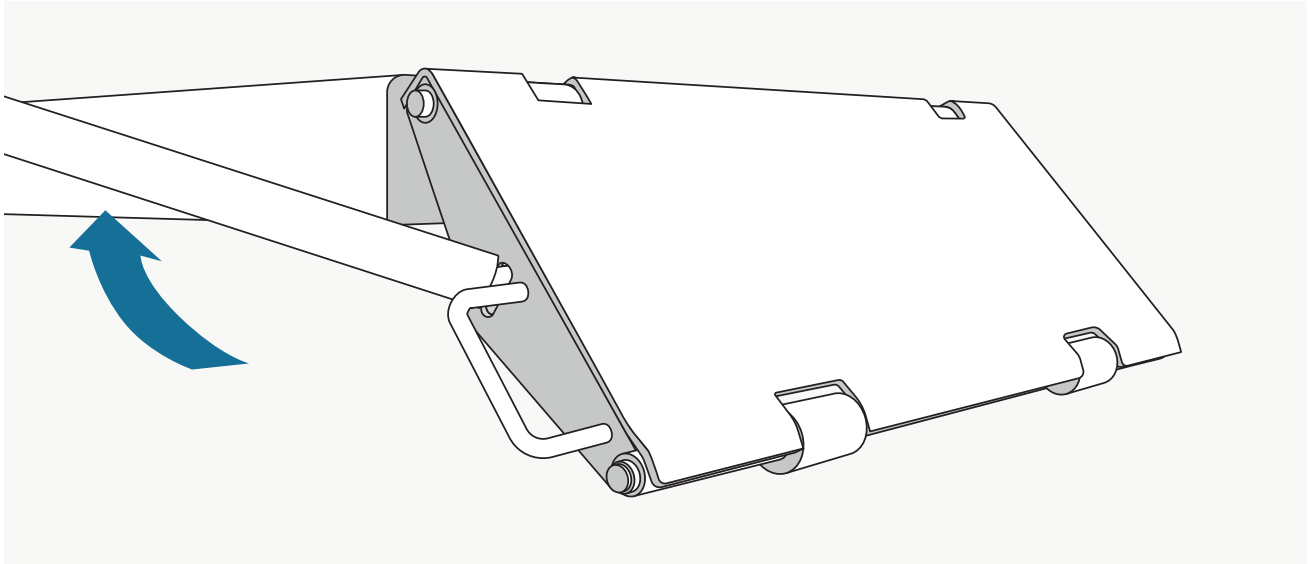

Klappen Sie die Raste der Auffahrrampen ein und lassen Sie die Rampe hängen.
Biegen Sie den Griff in die ursprüngliche Position – In diesem Fall biegen Sie ihn mit einem Stahlrohr nach oben.

✓ Nach abgeschlossenem Vorgang sind die Auffahrrampen wieder auf einer Höhe mit den Plattformen.